PCW5000

VERRICELLO A BENZINA A 4 TEMPI - GXH50





- Motore Honda GXH50 a 4 tempi
- **Benzina** senza piombo, 91 ottani o superiore
- Dimensioni del tamburo: 57 mm (opzione di 85 mm)

Azionato dal motore GXH50 di Honda, un motore di tipo commerciale affidabile, questo verricello è inesauribile e sarà l'alleato ideale in ogni situazione.

SPECIFICHE :

FORZA DI TRAZIONE
1.000 KG
2.200 LB

VELOCITÀ AL MIN
12 M
40'

PESO
16 KG
35 LB

Ø MAX CORDA
12 MM
1/2"

GARANZIA
5
ANNO

N. ARTICOLO :

PCW5000-A: verricello con 9 accessori (vedere pagina 12)
PCW5000: verricello solo con imbracatura di ancoraggio

POWERED by HONDA

SCAN PER VEDERLO IN AZIONE

TABELLA COMPARATIVA

MODELLO	FORZA DI TRAZIONE	PESO	VELOCITÀ DI TRAZIONE	MOTORIZZAZIONE	RAPPORTO DI TRASMISSIONE	INCLINAZIONE DEL MOTORE	FRENO A FUNE	FRIZIONE	POTENZA	GARANZIA USO PRIVATO	ANNO DI LANCIO
APW6000	1.500 kg	13 kg	16 m/min	POWERED BY STIHL APW	200 : 1	360°	●	○	3 kW 4 hp	5 ANNI	2026
PCW3000-Li	1.000 kg	9.5 kg	11,6 m/min	80V 82V max Elettrico senza spazzole	200 : 1	360°	○	○	1,0 kW 1,35 hp	5 ANNI	2018
PCW3000	700 kg	9.5 kg	10 m/min	POWERED by HONDA 4 TEMPI GX35	200 : 1	360°	○	○	1,0 kW 1,3 hp	5 ANNI	2012
PCW4000	1.000 kg	12 kg	13,4 m/min	POWERED by HONDA 4 TEMPI GX50	200 : 1	360°	●	●	1,47 kW 2,0 hp	5 ANNI	2020
PCW4500	1.200 kg	13 kg	12,2 m/min	MARUYAMA 2 TEMPI CER500W	200 : 1	360°	●	●	1,76 kW 2,4 hp	5 ANNI	2025
PCW5000	1.000 kg	16 kg	12 m/min	POWERED by HONDA 4 TEMPI GXH50	110 : 1	+/-20°	○	○	1,6 kW 2,1 hp	5 ANNI	2003

▶ AFFERMATO IN OLTRE 50 PAESI

IL NOSTRO SCOPO

PORTATILE. POTENTE. AFFIDABILE.

Portable Winch Co. è il **LEADER MONDIALE** del settore. Dal 2003, Portable Winch Co. progetta prodotti innovativi e di facile utilizzo per affrontare compiti impegnativi.

Scegliendo Portable Winch, ottenete **molto di più di un semplice verricello;** disporrete di un supporto personalizzato da parte di un **team esperto** e di un'assistenza post-vendita di prim'ordine. **La soddisfazione** del cliente è al centro di tutte le nostre decisioni, ed è per questo che garantiamo i nostri verricelli per **5 anni,** più un **anno aggiuntivo** registrando il vostro verricello online. Fate di Portable Winch il vostro partner per la vostra prossima avventura.

5 ANNO GARANZIA



PRONTO PER L'AZIONE!

INCLUSO CON OGNI VERRICELLO*

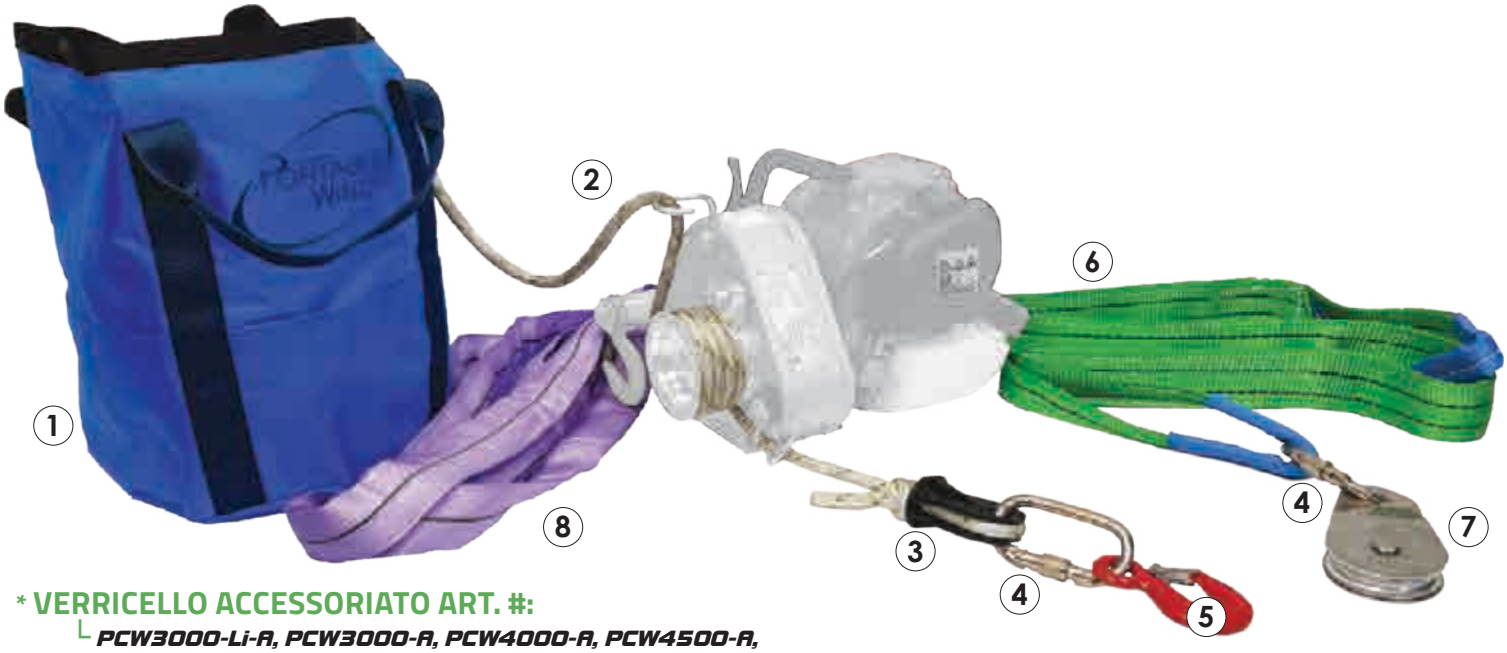

*** VERRICELLO ACCESSORIATO ART. #:**
└ ***PCW3000-Li-A, PCW3000-A, PCW4000-A, PCW4500-A, PCW5000-A***

1 ▪ BORSE PORTA-FUNE
└ per riporre e trasportare la fune

2 ▪ FUNE A DOPPIA TRECCIA IN POLIESTERE 50 M
└ per operazioni di trazione fluide

3 ▪ ROPEWIZER™
└ Easy Splice per conservare quasi il 100% della capacità della fune (p.18)

4 ▪ MOSCHETTONE DI BLOCCAGGIO IN ACCIAIO (2X)
└ per collegare la puleggia all'imbracatura e il gancio al RopeWizer™

5 ▪ GANCIO DI SICUREZZA CON FERMO
└ da posizionare all'estremità della fune per agganciarsi facilmente al carico

6 ▪ IMBRACATURE IN POLIESTERE 2 M
└ per fissare la carrucola al suo punto di ancoraggio

7 ▪ CARRUCOLA APRIBILE SINGOLA
└ per deviare l'angolo di trazione o raddoppiare la potenza del verricello

8 ▪ IMBRACATURA ROTONDA IN POLIESTERE SENZA FINE 2,5 M
└ per ancorare il verricello ovunque ne hai bisogno!

INCLUSO ANCHE CON IL *PCW3000-Li-A*

9 ▪ BATTERIE AGLI IONI DI LITIO 82 V 2,5 AH

10 ▪ CARICABATTERIE RAPIDO











ACCESSORI
TRASPORTO SICURO

Assicuratevi che il vostro nuovo verricello e trasportatelo facilmente con la nostra selezione di attrezzature per il trasporto.



CUSTODIA DI TRASPORTO

PCA-0107

Per: APW6000, PCW3000-Li, PCW3000, PCW4000, PCW4500

Progettata per ospitare non solo il verricello, ma anche gli accessori essenziali come carrucole apribili, moschettoni, ganci e imbracature.



PORTA-ZAINO

PCA-0108

Per: APW6000, PCW3000-Li, PCW3000, PCW4000, PCW4500

Leggero, comodo e versatile, questo telaio per zaino consente di fissare direttamente il verricello senza bisogno di accessori aggiuntivi. Il suo resistente adattatore in acciaio blocca saldamente il verricello al telaio stampato per un facile trasporto su qualsiasi terreno.



CUSTODIA PER IMPIEGHI GRAVOSI

PCA-0102

Per: PCW3000

Questa custodia di alta qualità e resistente agli urti è modellata per adattarsi perfettamente al PCW3000 e proteggerlo da urti o cadute. Dotata di scanalature per un facile fissaggio all'interno o all'esterno di un veicolo, può anche essere fissata saldamente al telaio Pack Frame PCA-0108.



CUSTODIA SAGOMATA

PCA-0100

Per: PCW5000

Realizzata in resistente plastica stampata, questa custodia protegge e organizza il tuo PCW5000 e i relativi accessori. Grazie alle maniglie integrate, alle chiusure elastiche e al coperchio rimovibile, è pronta per qualsiasi lavoro, con pioggia, neve o fango.



PCA-0108

Supera con facilità distanze e terreni accidentati. Progettato per garantire comfort grazie agli spallacci imbottiti e un equilibrio perfetto, il modello PCA-0108 mantiene il verricello vicino al corpo per un trasporto senza sforzo e una totale libertà di movimento. Spingiti oltre, lavora in modo più intelligente e mantieni aperte tutte le opzioni, indipendentemente da dove ti porteranno i tuoi prossimi progetti.

SCAN PER VEDERLO IN AZIONE

ACCESSORI

BATTERIE E CARICABATTERIE

PERCHÉ SCEGLIERE ALIMENTAZIONE A BATTERIA?

- **Potente:** piena potenza con la semplice pressione di un pulsante
- **Facile:** nessuna manutenzione, sempre pronto
- **Ecologico:** zero emissioni
- **Pulito:** nessuna manipolazione di olio o carburante



1 2 3 4 5

BATTERIES PCW3000-Li	MARCHIO	CORRENTE BATTERIA	TENSIONE (V)	TEMPO DI RICARICA (100%)	PESO
1 PCA-0206	Cramer*	2,5 Ah	82 V	36 min	1,5 kg *(3,3 lb)*
2 PCA-0207	Cramer*	5 Ah	82 V	72 min	2,5 kg *(5,5 lb)*
CARICABATTERIE PCW3000-Li	**MARCHIO**	**CORRENTE DI CARICA**	**TENSIONE (V)**	**NUMERO DI ALLOGGIAMENTI**	**PESO**
3 PCA-0231	Cramer*	4 Ah	82 V	1	1,5 kg *(3,4 lb)*

**Il marchio e il numero dell'articolo possono variare in base alla disponibilità nella tua regione.*

BATTERIES APW6000	MARCHIO	CORRENTE BATTERIA	TENSIONE (V)	TEMPO DI RICARICA (100%)	PESO
4 AP 300 S	STIHL	7,8 Ah	36 V	45 min (AL 500 Caricabatterie)	1,8 kg *(3,97 lb)*
5 AP 500 S	STIHL	9,4 Ah	36 V	55 min (AL 500 Caricabatterie)	2,0 kg *(4,41 lb)*

FUNE A DOPPIA TRECCIA IN POLIESTERE



PER: PCW3000-Li | PCW3000 | PCW4000 | PCW4500

10 MM (3/8")	RESISTENZA ALLA ROTTURA	PESO
PCA-1205M 50 m *(164')*	2.200 kg *4.850 lb*	3,5 kg *(7,7 lb)*
PCA-1203M 100 m *(328')*		7 kg *(15,4 lb)*
PCA-1206M 200 m *(656')*		14 kg *(30,9 lb)*

PER: PCW5000 | APW6000

12 MM (1/2")	RESISTENZA ALLA ROTTURA	PESO
PCA-1215M 50 m *(164')*	3.300 kg *7.275 lb*	5,5 kg *(12,1 lb)*
PCA-1213M 100 m *(328')*		11 kg *(24,3 lb)*
PCA-1216M 200 m *(656')*		22 kg *(48,5 lb)*
PCA-1218M 300 m *(984')*		33 kg *(72,8 lb)*

ROPEWIZER™

PCA-1360

LAVORA IN MODO PIÙ SICURO e **PROLUNGA** la vita della fune con RopeWizer™ !

I nodi standard riducono la capacità della fune del 30-50%. L'unico modo per mantenerla **QUASI AL 100%** è far eseguire un'impiombatura da un professionista.

Ma ora non è più necessario! RopeWizer™ è **FACILE DA FISSARE** all'estremità della fune e offre tutti i vantaggi di un'impiombatura tradizionale, **SENZA IL COSTO ELEVATO!**



Ø della fune: 12 mm max
Ø apertura: 16 mm

ACCESSORI
BORSE PORTA-FUNE

	BORSE PORTA-FUNE		MATERIALE	CAPACITÀ - Ø FUNE 10 MM (3/8")	12 MM (1/2")
1	PCA-1255	*Piccola*	*Nylon resistente*	100 m *(328')*	50 m *(164')*
2	PCA-1256	*Media con spallacci*		200 m *(656')*	100 m *(328')*
3	PCA-1257XL	*X-Large con base rigida*		400 m *(1.312')*	200 m *(656')*

SUGGERIMENTO PRO: Fissate un moschettone alla cintura e fatevi passare la fune attraverso di esso prima di infilarla nella borsa: in questo modo non si aggroviglierà mai più!



SISTEMI DI ANCORAGGIO

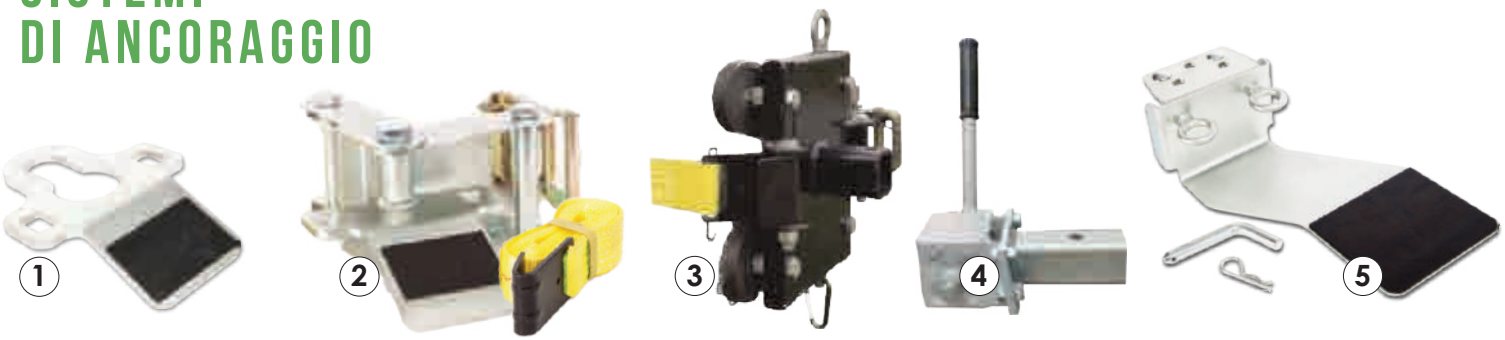

	SISTEMI DI ANCORAGGIO		DA USARE SU	FIG.
1	PCA-1261	*Piastra di ancoraggio per sfere di traino*	Sfera di traino max Ø 58,7 mm	5
2	PCA-1269	*Sistema di ancoraggio verricello con cinghia di 3 m*	Albero o palo da 30 a 91 cm di diametro	2
3	PCA-1263	*Sistema di ancoraggio con cinghia di 3 m e cuscinetti in gomma*		3
4	PCA-1266	*Heck Pack*	Giunto per sfere di traino da 50 mm	4
5	PCA-1268	*Piastra di supporto per verricello*	PCA-1263 / PCA-1266 / PCA-1267	4, 6
6	PCA-1267	*Tubo a sezione quadra*	Accoppiamento per veicoli di categoria III	6

FIG. 1

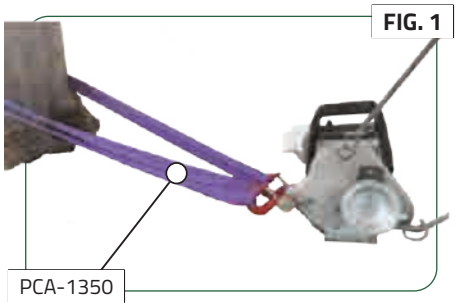

FIG. 2

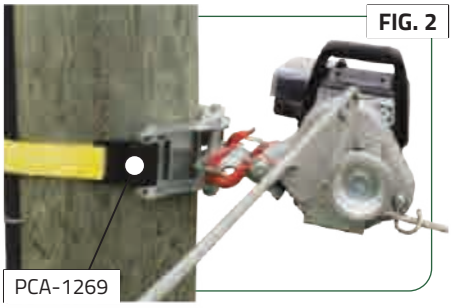

FIG. 3

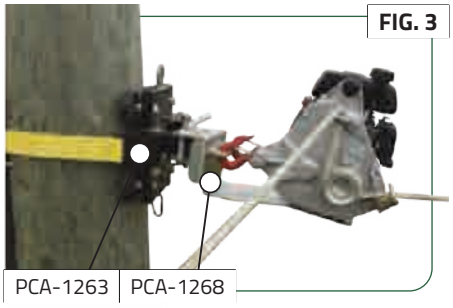

FIG. 4

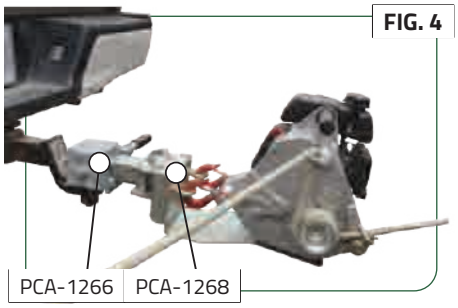

FIG. 5

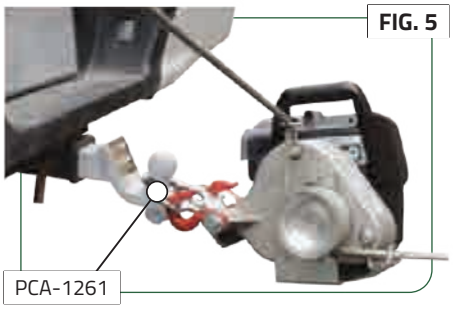

FIG. 6

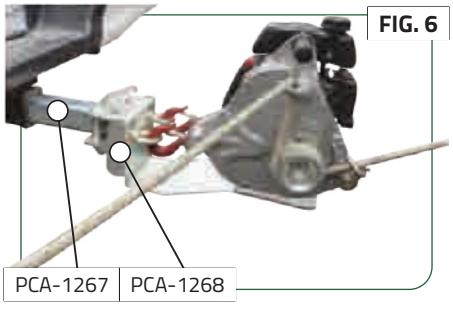

ACCESSORI
CARRUCOLE APRIBILI



Generalmente, ogni carrucola apribile deve essere fissata a un punto di ancoraggio solido utilizzando un moschettone e un'imbracatura, rispettando il fattore di sicurezza pertinente. Pertanto, ogni carrucola apribile richiede un moschettone della capacità appropriata e un'imbracatura.

(Vedere "Moschettoni - Carichi di rottura" a pagina 21)



	CARRUCOLE APRIBILI		Ø FUNE MAX	MATERIALE	RESISTENZA ALLA ROTTURA
1	PCA-1275	Carrucola singola ø 76 mm	10 mm (3/8")	Carrucole in acciaio inossidabile e alluminio	60 kN (6.125 kg - 13.500 lb)
2	PCA-1283	Carrucola doppia ø 76 mm	10 mm (3/8")		90 kN (9.185 kg - 20.230 lb)
3	PCA-1274	Carrucola singola ø 100 mm	12 mm (1/2")		
4	PCA-1273	Carrucola doppia ø 100 mm			135 kN (13.775 kg - 30.350 lb)

MOSCHETTONI

	MOSCHETTONI IN ACCIAIO ZINCATO E ALLUMINIO ANODIZZATO		RESISTENZA ALLA ROTTURA
1	PCA-1276	Apertura 17 mm	25 kN (2.550 kg - 5.620 lb)
2	PCA-1702	Apertura 20,5 mm	50 kN (5.100 kg - 11.240 lb)
3	PCA-1703	Apertura 32 mm	65 kN (6.630 kg - 14.615 lb)



IMBRACATURE

Our polyester slings have multiple uses :

- Fissare un verricello a un punto di ancoraggio; in questo caso, sarà utilizzata in configurazione "U";
- Fissare una carrucola apribile a un albero o un palo; in questo caso, sarà utilizzata in configurazione a strozzo;
- Trainare un veicolo con un altro veicolo; in questo caso, sarà utilizzata in linea retta;
- E molto altro!

	IMBRACATURE IN POLIESTERE		LUNGHEZZA	WLL (LIMITE DI CARICO DI LAVORO) DIRITTA	A STROZZO	In configurazione a "U"
1	PCA-1260	Diritta con occhielli	2 m 6-1/2'	2.000 kg (4.400 lb)	1.600 kg (3.525 lb)	4.000 kg (8.800 lb)
2	PCA-1258		3 m 10'			
3	PCA-1350	Rotonda (vedere fig.1 a p.19)	2.5 m 8-1/4'	1.000 kg (2.200 lb)	800 kg (1.760 lb)	2.000 kg (4.400 lb)



COME AUMENTARE
LA FORZA DI TRAZIONE

Moltiplicate la vostra forza di trazione con un vantaggio meccanico. Un sistema di paranco divide lo sforzo necessario per spostare un carico. Finché la fune scorre parallelamente e al carico è attaccato una carrucola apribile, la capacità del sistema viene moltiplicata per due, tre o addirittura cinque volte. Date un'occhiata agli scenari sottostanti.

SENZA VANTAGGIO MECCANICO - LINEA DIRETTA

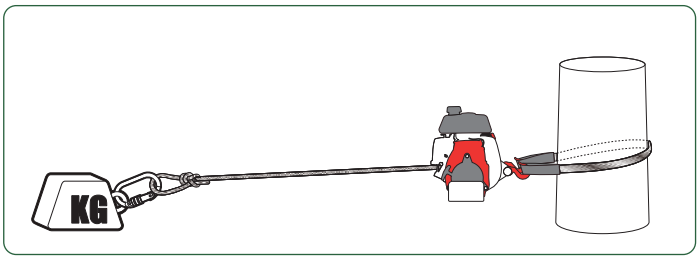

VANTAGGIO MECCANICO X 2

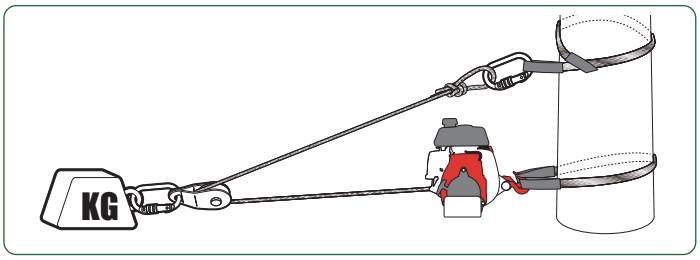

VANTAGGIO MECCANICO X 3

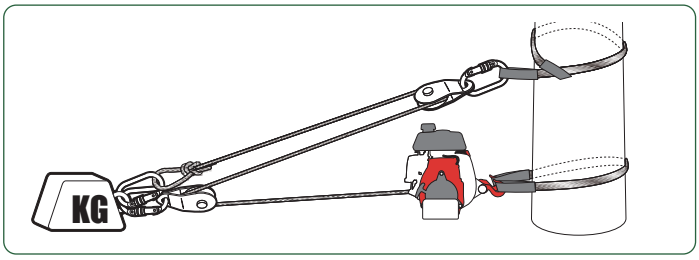

VANTAGGIO MECCANICO X 4

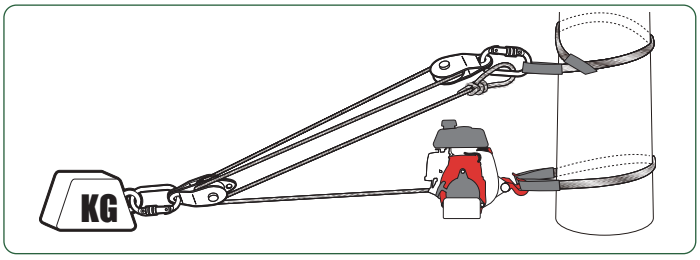

MOSCHETTONI E FATTORI DI SICUREZZA

I moschettoni Portable Winch Co. hanno resistenze alla rottura diverse. Quando si utilizza un vantaggio meccanico (vedere sopra), i moschettoni sono sottoposti a forze significative. Un fattore di sicurezza adeguato è fondamentale per un utilizzo sicuro.

Consultare la tabella per ottenere il fattore di sicurezza raccomandato per ciascun carico. Si noti che durante le operazioni di trazione, il fattore di sicurezza è relativamente basso (2-3) poiché il rischio di incidenti gravi è ridotto.

Un 2° moschettone di salvataggio

Quando la resistenza alla rottura di un singolo moschettone non è sufficiente a soddisfare il fattore di sicurezza richiesto, è possibile utilizzare due moschettoni con aperture opposte e invertite per raddoppiare la resistenza alla rottura, come mostrato nell'immagine.



FATTORI DI SICUREZZA

PESO DEL CARICO	PCA-1276 (25 KN - 2.550 KG / 5.620 LB)	PCA-1702 (50 KN - 5.100 KG / 11.240 LB)	PCA-1703 (65 KN - 6.630 KG / 14.615 LB)
250 KG (550 LB)	10,2	20,4	26,5
500 KG (1.000 LB)	5,1	10,2	13,3
750 KG (1.650 LB)	3,4	6,8	8,8
1.000 KG (2.200 LB)	2,6	5,1	6,6
2.000 KG (4.400 LB)	1,3	2,6	3,3
3.000 KG (6.600 LB)	N/A	1,7	2,2

ACCESSORI
FORESTALI



RITORNO ALLE ORIGINI

Già prima dell'arrivo dei nostri verricelli, alcuni accessori facevano la differenza sul campo. Ancora oggi, la piastra di trazione **(PCA-1310)**, il blocco angolare **(PCA-1270)** e lo sgancio automatico **(PCA-1291)** formano il trio perfetto per il trascinamento dei tronchi con un quad. Semplici, robusti ed efficaci, questi prodotti rimangono un must per ogni lavoratore forestale.

Scansionate il codice QR per fare un tuffo nel passato con il nostro video! Sebbene datato, è ancora incredibilmente attuale per imparare a usare questi accessori in modo efficace.



CONO DI TRASCINAMENTO PER TRONCHI - APERTURA DI 50 CM
PCA-1290



FUNE TIPO A STROZZO CON ASTA IN ACCIAIO 2,1 M
PCA-1372



BLOCCO ANGOLARE IN ACCIAIO CON FACCIA APERTA - Ø 100 MM
PCA-1270



PIASTRA DI TRAZIONE PER SFERA DI TRAINO FINO A 50,8 MM
PCA-1310



CATENA TIPO A STROZZO 2,1 M CON GANCIO A "C" E ASTA IN ACCIAIO
PCA-1295



GANCIO PIATTO CON FERMO DI SICUREZZA E 3 MAGLIE DI CATENA
PCA-1282



RILASCIO AUTOMATICO PER BLOCCO ANGOLARE CON FACCIA APERTA
PCA-1291

GANCI

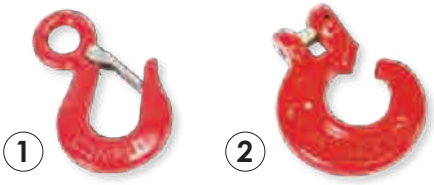

	GANCI IN ACCIAIO VERNICIATO		RESISTENZA ALLA ROTTURA
1	**PCA-1281**	*Gancio di sicurezza con fermo*	*29,5 kN (3.000 kg - 6.610 lb)*
2	**PCA-1299**	*Gancio a C per catena da 6 a 8 mm*	*56 kN (5.700 kg -12.565 lb)*